SLOWMOVE PLACARD

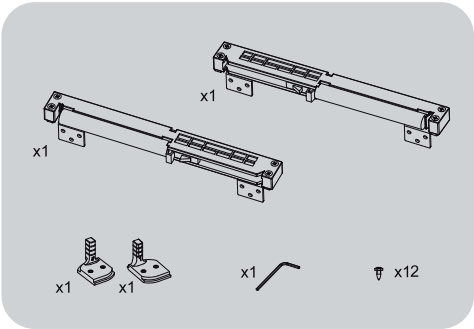

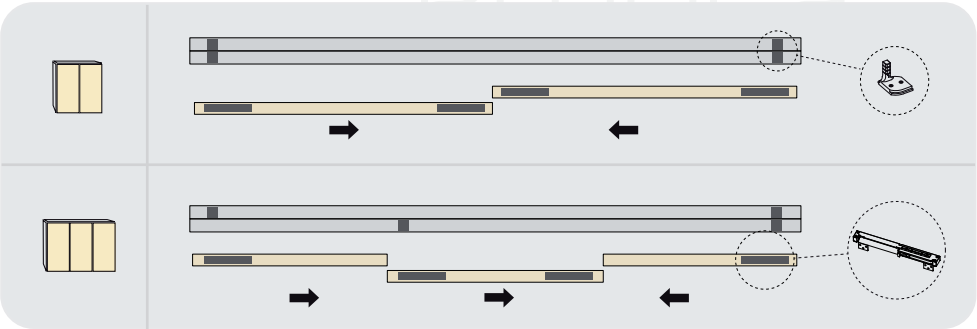

1

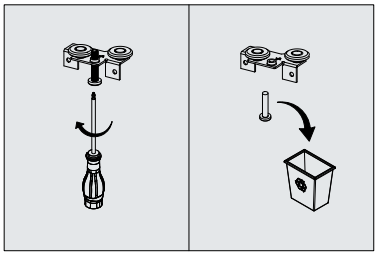

2

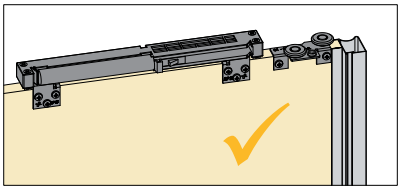

Internal side
Lato interno
Lado interior
Côte intérieur
Lato interno

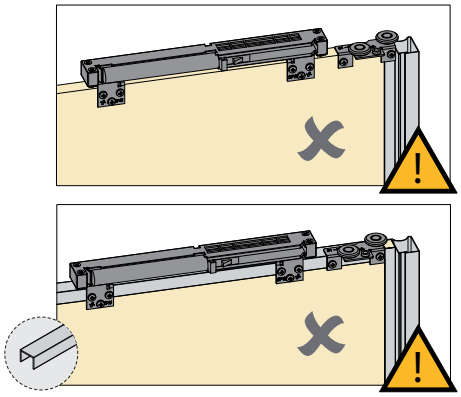

3

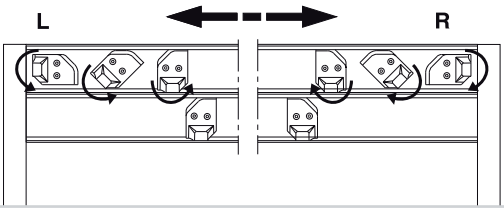

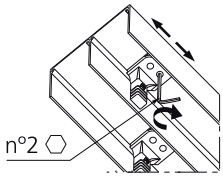

4

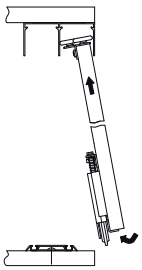

5

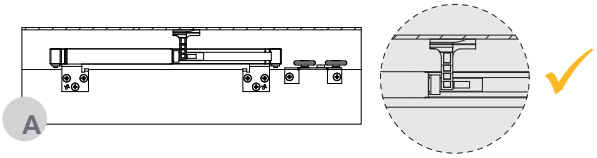

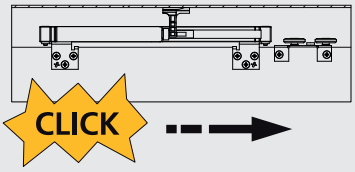
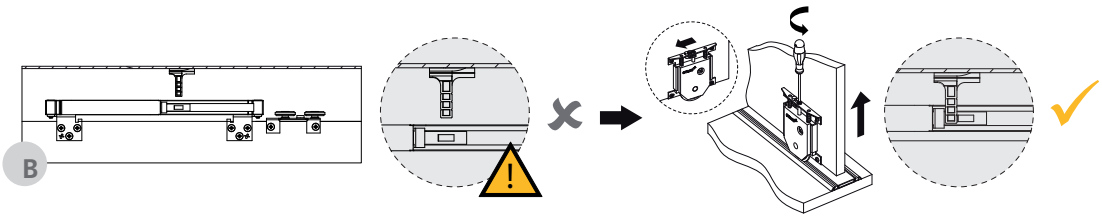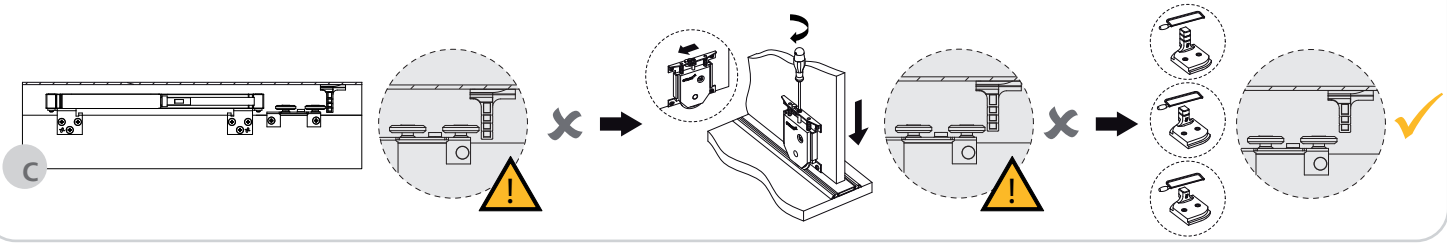
Adjusment closing (first time)
Regolazione per chisura (prima volta)
Ajuste de cierre (primera vez)
L´ajustement la fermeture (la première fois)
Ajuste o feche (primeira vez)